TKT24-sarja

MADE IN FINLAND
VALMISTETTU LAHDESSA

TKT24-sarjan turvavalokeskukset ovat 24 V osoitteellisia keskusakusto-järjestelmiä turvavalaisimille. TKT24 on täydellinen vaihtoehto yksikkö-valaisimille saneerauskohteissa, uudisrakennuksissa ja vanhan järjestelmän modernisoinnissa.

TEKNOWARE®

Helppo. Kompakti. Mukautuva.

Kompakti osoitteellinen keskusakustojärjestelmä.

Osoitteellinen TKT24-keskusakustojärjestelmä on paras ratkaisu pienempiin kohteisiin, remontointikohteisiin sekä rakennuksiin, joissa turvavalaistuksen keskusjärjestelmä on jaettu useampiin itsenäisiin alueisiin.

Tyylikkään ulkonäkönsä ja kompaktin kokonsa lisäksi TKT24 on aito keskusakustollinen turvavalojärjestelmä, jossa kaikki tarvittavat komponentit ovat keskuksen sisällä, myös akut. Tämä mahdollistaa sen, että keskuksen kanssa käytettävät valaisimet ovat yksinkertaisia ja edullisia. TKT24-sarja on kustannustehokkain ratkaisu, kun osoitteellinen turvavalaistus halutaan toteuttaa keskusakusto- ja valvontajärjestelmällä.

Aito turvavalokeskus
Kaikki keskusakustojärjestelmän edut.
Kaikki komponentit kotelon sisällä.

Helppo asentaa
Korvaa olemassa oleva, vanhentunut järjestelmä helposti käyttämällä vanhoja kaapeleita.

Oppiva järjestelmä
Nopea ja helppo käyttöönotto.

Automaattiset valaisintestit
Asenna järjestelmä ja anna TKT24:n hoitaa kaikki testaus.

Etävalvonta ACM
Automaattiset ilmoitukset sähköpostiin.

Suojausluokka III
Valaisimet käyttävät 24 V jännitettä.

Turvallinen
Järjestelmä on salasana-suojattu, eikä koteloa voida avata ilman työkaluja.

Raportointi näytöllä
Tarkista virheet ja keskuksen tila yhdellä vilkaisulla.

Kompakti
Syvyys ainoastaan112 mm ja paino ilman akkuja alle 12 kg (TKT2404).

Tyylikäs
Minimalistinen ja selkeä ulkomuoto.

Paloaluekohtainen turvavalaistus
Kustannustehokas ja toimiva ratkaisu paloaluekohtaisesti toteutetulle turvavalaistukselle.

KOHOKOHDAT

PALOALUEKOHTAINEN TURVAVALAISTUS

AUTOMAATTINEN TESTAUS

HELPPO ASENTAA

EDULLINEN JÄRJESTELMÄ

TYYLIKÄS JA KOMPAKTI

Tekniset tiedot
Osoitteelliset 24 V keskusakustojärjestelmän turvavalokeskukset

Tuotekoodi	Maksimiteho (verkkovirta)	Ryhmälähdöt	Maksimikokonais-kuormitettavuus, verkkokäyttö	Maksimikokonais-kuormitettavuus, 1 h akkukäyttö*	Maksimikokonais-kuormitettavuus, 3 h akkukäyttö*	Keskuksen akkutila	Maksimiakku-kapasiteetti
TKT2404C	400 VA	4 x 60 W	240 VA	200 W	90 W	2 x 12 V/ 17 Ah	17 Ah
TKT2408C	700 VA	8 x 60 W	400 VA	400 W	190 W	2 x 12 V/ 38 Ah	38 Ah

Järjestelmä: 24 V AC/DC
Tarvittava akusto: 2 x 12 V (24 V)
Liitäntäjännite: 1~ N PE 220-240 VAC, 50 Hz
*20 % reservi on huomioitu laskuissa

Mitat [mm]

TKT2404C

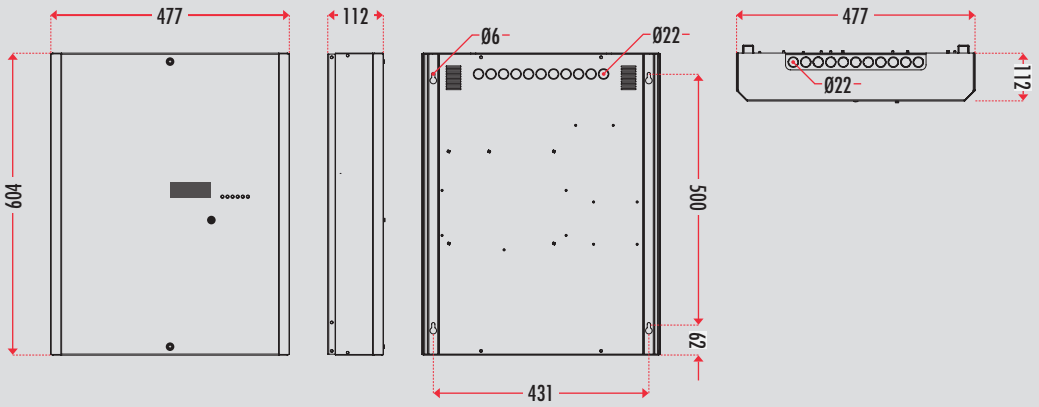

TKT2408C

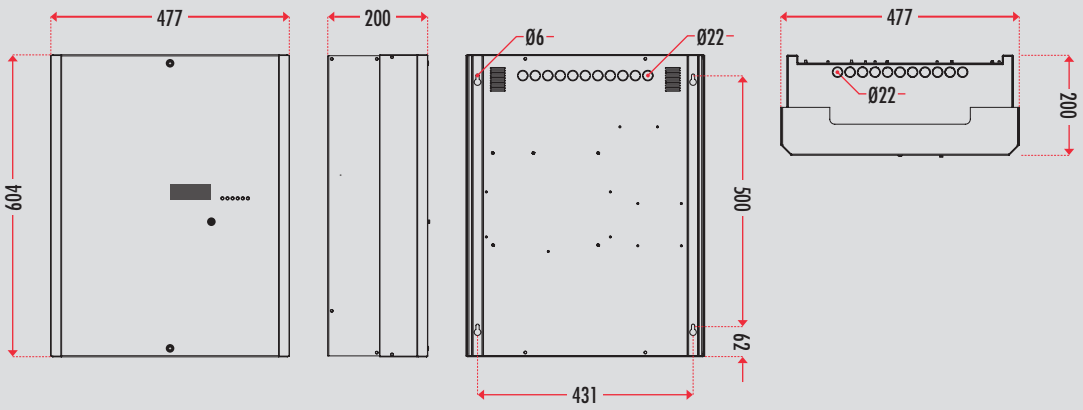

TKT24-keskusakustojärjestelmä
yhteensopivilla valaisimilla

TKT24-järjestelmässä on joko neljä tai kahdeksan ryhmää, joista jokainen sisältää 32 osoitetta valaisimille. Valaisinten määrä ryhmässä riippuu aina kokonaiskuormituksesta ja paikallisista säädöksistä (20 valaisinta / ryhmä EU:ssa). TKT24 sisältää myös helppokäyttöisen LCD-näytöllisen käyttöliittymän, josta järjestelmän ja valaisinten tilan sekä niiden testihistorian voi helposti tarkistaa.

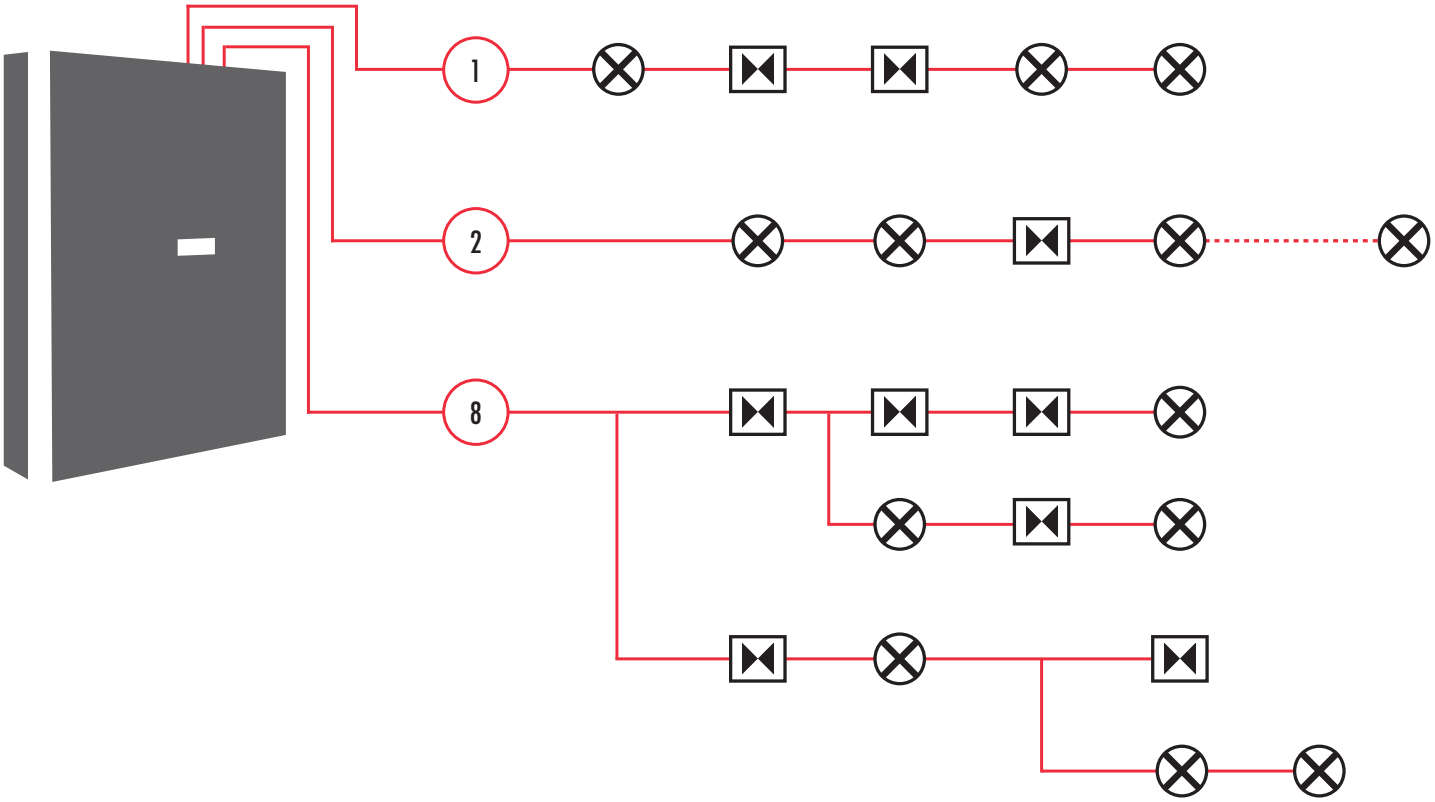

Automaattinen testaus
Valaisimien ja keskuksen välinen data kulkee ryhmäkaapeleita pitkin, joten erillistä datakaapelia valaisimille ei tarvita. Kun käytetään osoitteellisia valaisimia, samassa ryhmässä voi olla sekä jatkuvatoimisia että ajoittain toimivia valaisimia. TKT24 on itseoppiva järjestelmä, joka tallentaa muistiin valaisinasetukset käyttöönoton aikana. Järjestelmä valvoo automaattisesti yksittäisiä valaisimia ja valaisinryhmiä sekä akkujen kuntoa. Automaattiset testaukset suoritetaan käyttäjän asettaman aikavälin mukaisesti.

= Ajoittain toimiva valaisin = Jatkuvatoiminen opastevalaisin

Yksi TKT24 alueelle tai paloalueelle

TKT24-sarjan keskukset voidaan asentaa paloaluekohtaisesti, yksi keskus alueelle. Tämä on kustannustehokas ratkaisu, eikä erillistä palonkestävää kaapelointia tarvitse tehdä.

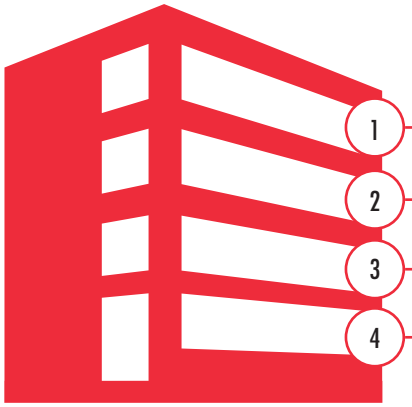

TKT24-järjestelmän akkukapasiteetti sopii täydellisesti tarjoamaan virtaa yhden paloalueen valaisimille, esimerkiksi rakennuksen yhteen kerrokseen. Kun jokaisella alueella on oma keskus, ei erillistä palonkestävää kaapelointia tarvita paloalueiden välillä. TKT24-keskus on kompakti ja hyvin suojattu (järjestelmään sisäänpääsy vaatii salasanan) turvavalokeskus, joten sen voi sijoittaa myös näkyville.

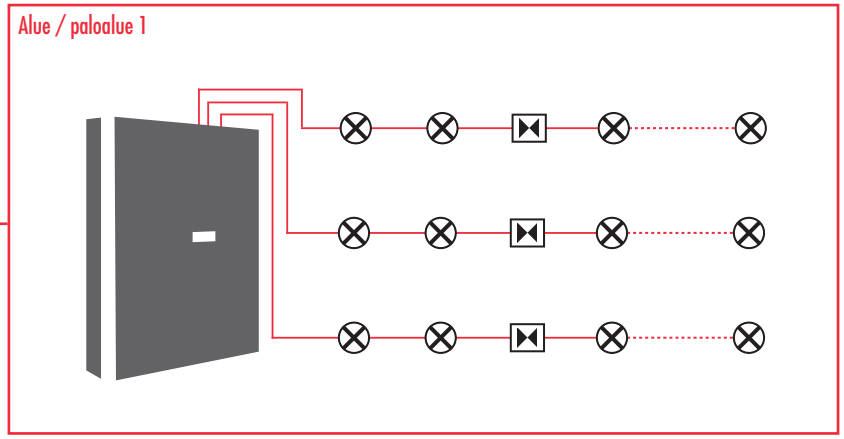

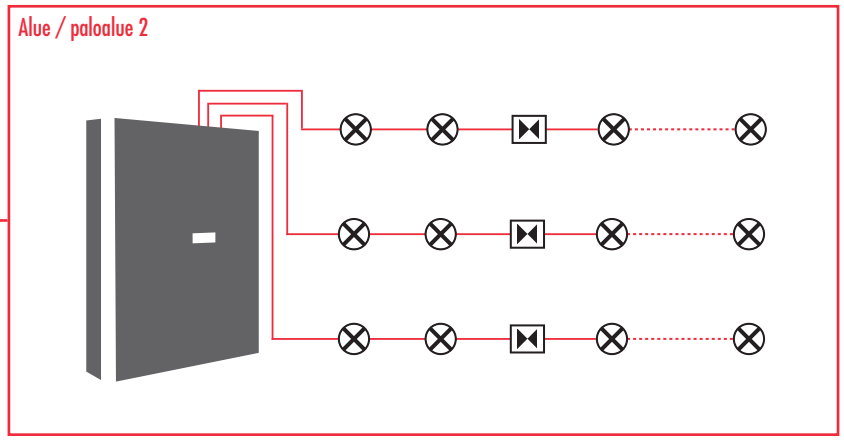

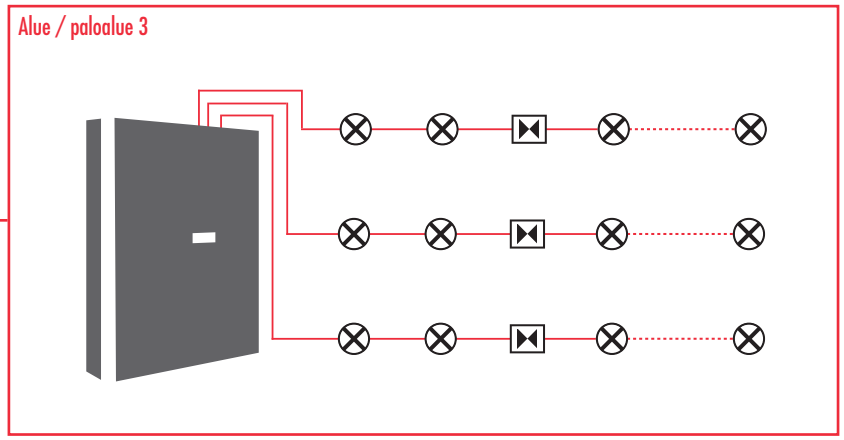

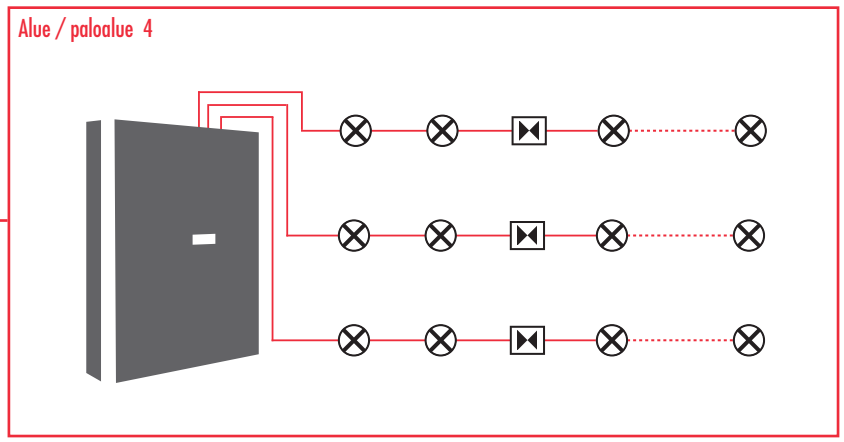

= Ajoittain toimiva valaisin = Jatkuvatoiminen turvavalaisin

TKT24 ACM-
valvontaohjelmistolla

Advanced Central Monitoring (ACM) on keskusakustojärjestelmän ja siihen liitettyjen valaisinten etävalvontaohjelma. ACM mahdollistaa jopa 150 TKT24-keskuksen valvonnan. Ohjelmalla käyttäjä voi tehdä valaisin- ja akkutestejä, valvoa akun jännitettä ja järjestelmävirheitä. Ohjelmaan voi myös lisätä kiinteistön havainnekartan ja turvavalaisimet karttaan. ACM tarjoaa käyttäjälle tietoja viallisista valaisimista, virheistä sekä tehdyistä testeistä. Kaikki järjestelmätiedot tallentuvat automaattisesti lokitietoihin.

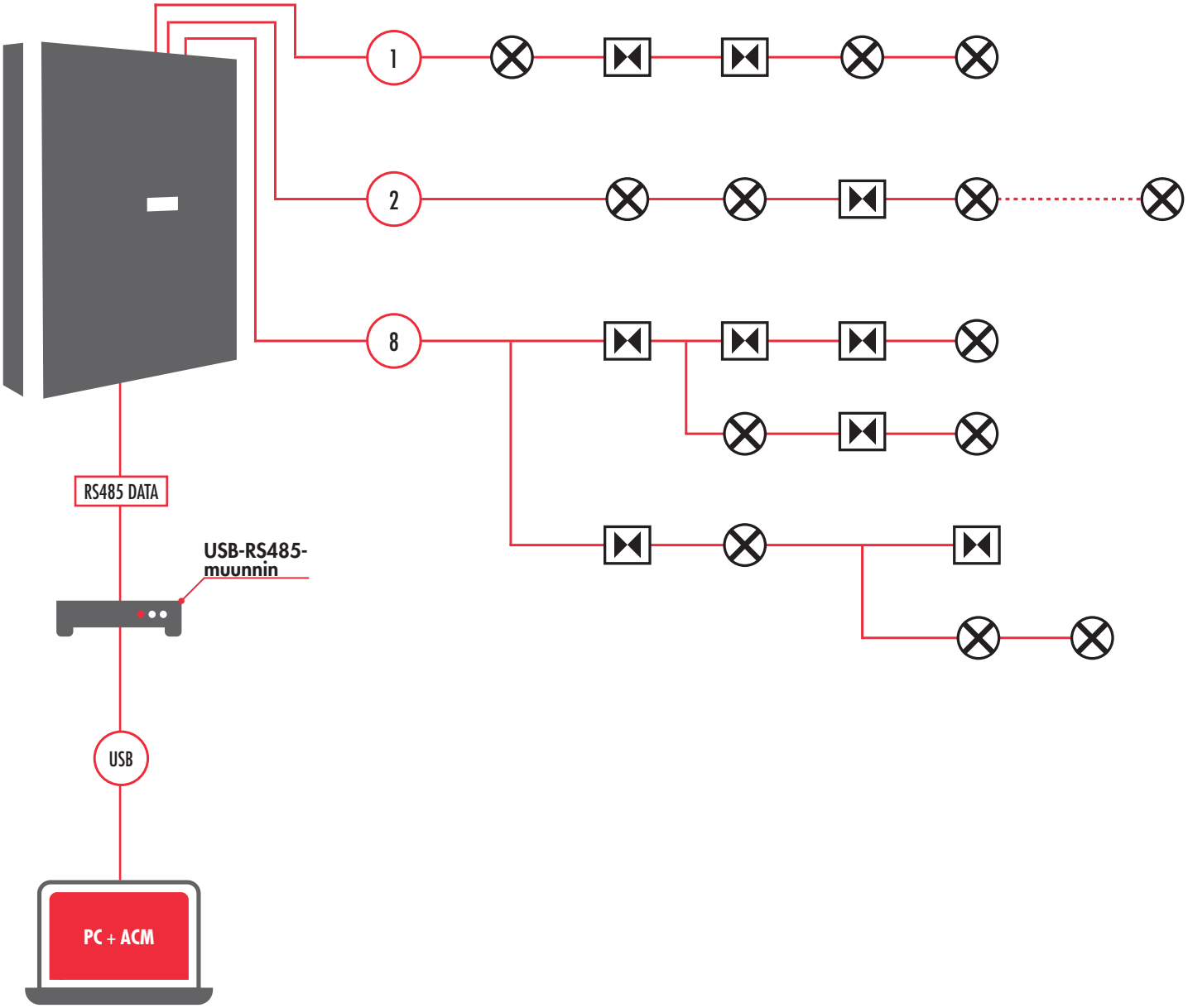

= Ajoitain toimiva valaisin

= Jatkuvatoiminen turvavalaisin

Yksi TKT24 per alue tai paloalue + **ACM**

Tässä skenaariossa jopa 150 TKT24-keskusta voidaan liittää samaan ACM-ohjelmistoon. Automaattiset testaus- ja häiriöraportit lähetetään sähköpostitse käyttäjän asettamin välein. Yhteenliitetyt valaisimet ja keskukset voidaan löytää karttanäkymän avulla. Yksittäiset muistiinpanot ja lisätiedot voidaan asettaa kaikille komponenteille.

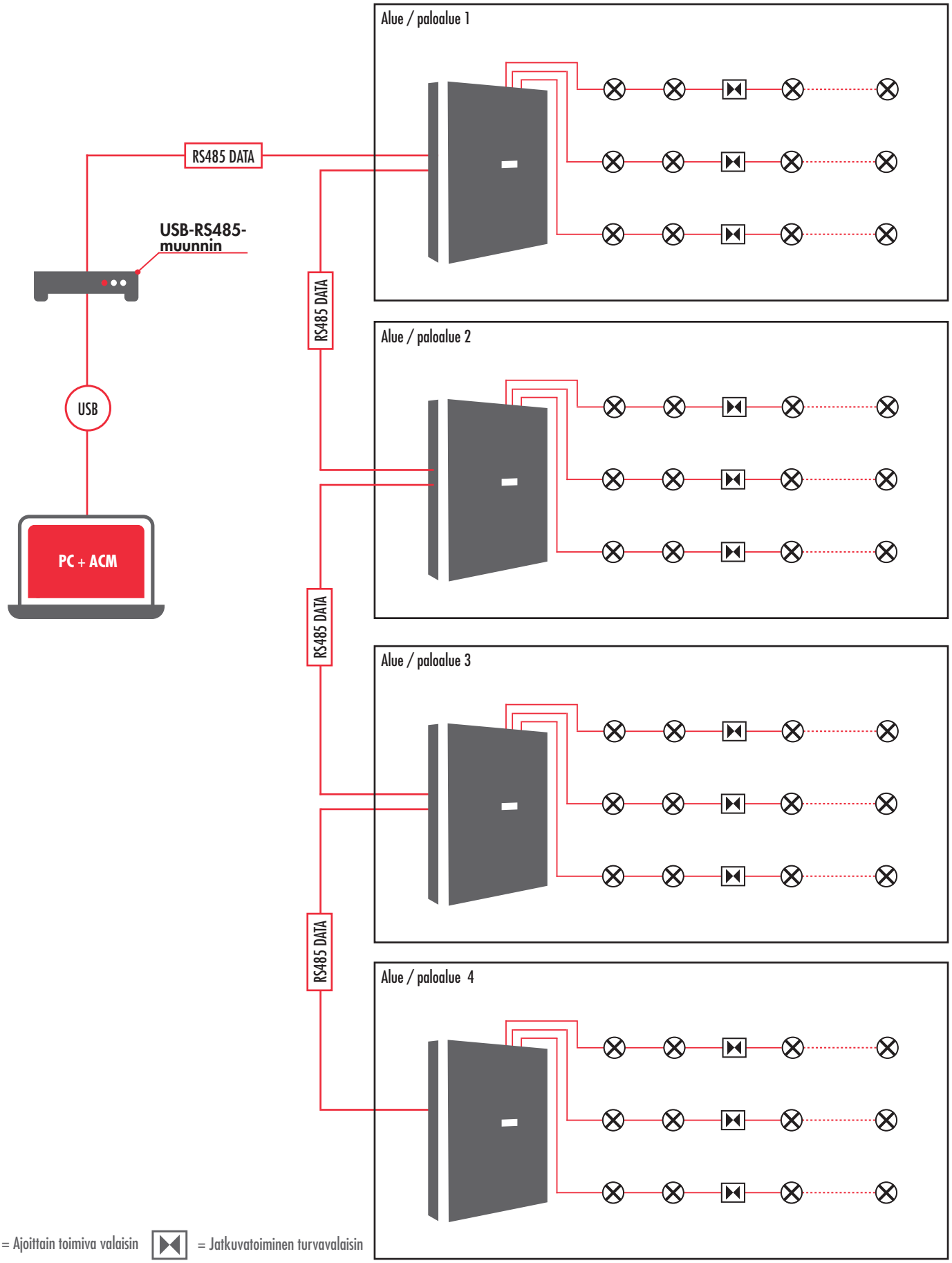

LET THERE BE CONFIDENCE.

Valon merkitys elämässämme jää usein vähälle huomiolle. Meillä Teknowarella se on kaiken keskiössä. Luomme asiakkaidemme tarpeisiin täydellisiä ratkaisuja, jotka lisäävät käyttökohteen toimivuutta, turvallisuutta sekä mukavuutta. Suunnittelemme ja valmistamme turvavalaistusjärjestelmiä kiinteistöihin ja risteilyaluksiin sekä valaistus- ja sisustusjärjestelmiä julkisen liikenteen ajoneuvoihin.

Juuremme ovat Lahdessa, jossa pääkonttorimme ja suurimmat tuotantolaitoksemme sijaitsevat. Meillä on tuotantoyksiköt myös Englannissa, Malesiassa, Puolassa sekä Yhdysvalloissa, ja työllistämme noin 600 ammattilaista kahdeksassa eri maassa. Globaali myyntiverkostomme palvelee asiakkaitamme yli 30 maassa.

Teknoware on osa Teknopower-konsernia.

Teknoware – valmistettu Lahdessa.

Teknoware | PL 19, 15101 Lahti | Ilmarisentie 8, 15200 Lahti
Puh.: +358 3 883 020 | emexit@teknoware.com | teknoware.com

TEKNOWARE®

Pidätämme oikeuden tehdä muutoksia ilman ennakkoilmoitusta. Copyright © 2020 Teknoware Oy. Kaikki oikeudet pidätetään. 07/2020